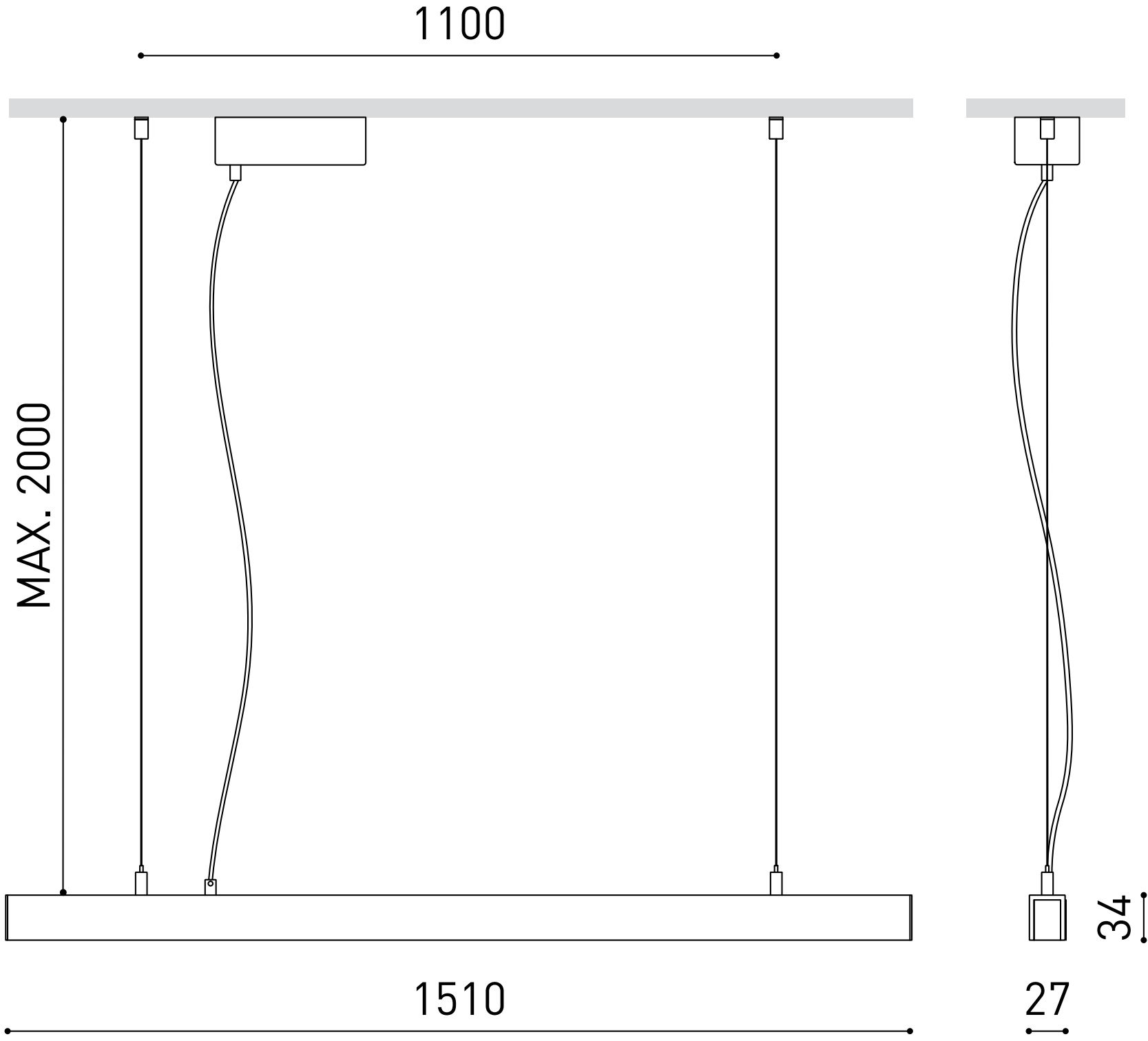
1100
MAX. 2000
1510
34
27